SEGWAY

SUPER VILLAIN SX20T
ACCESSORIES INSTALLATION MANUAL



segwaypowersports.com

V1.0

加强版底护板组合安装指南

加强版底护板装配图

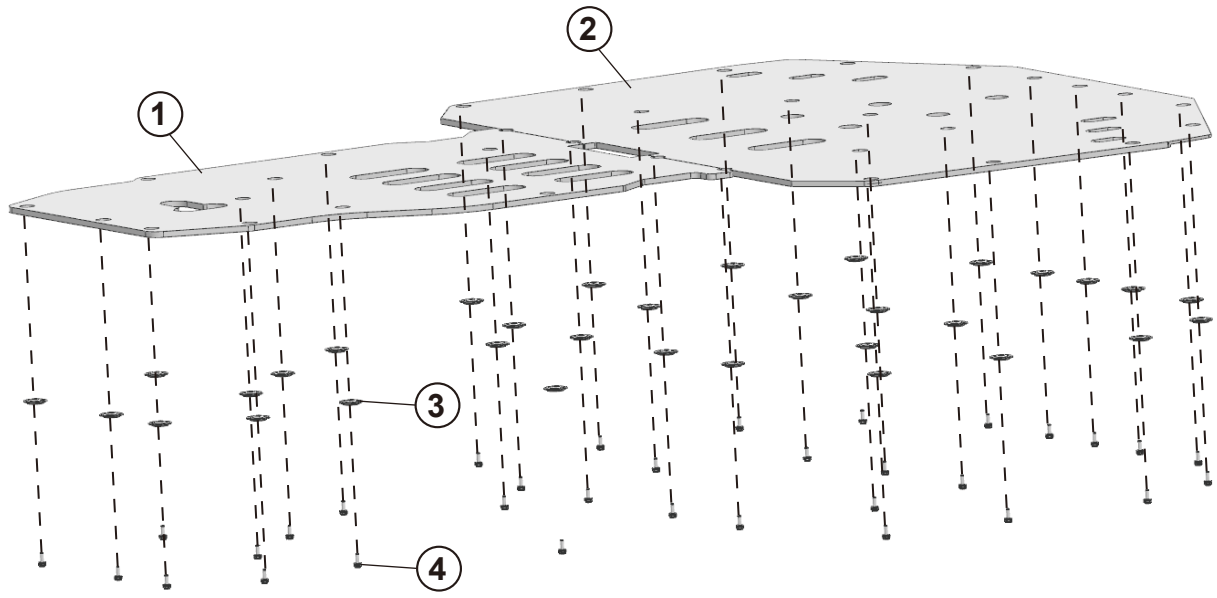

No.	PART NAME	PART NUMBER	QTY	REMARKS
1	加强版后下底板	S11-R110200-0B0-00	1	
2	加强版前下底板	S11-R110100-0B0-00	1	
3	鱼眼垫圈	U01R10001001	33	
4	六角法兰面螺栓 M6×16	GBT005789007	33	

提 示

此安装说明适合于多款车型，图示可能略有不同，请以实车准。

车辆原装底护板拆卸

1、安装新的车辆底护板前先将车辆上原有的底护板拆除。

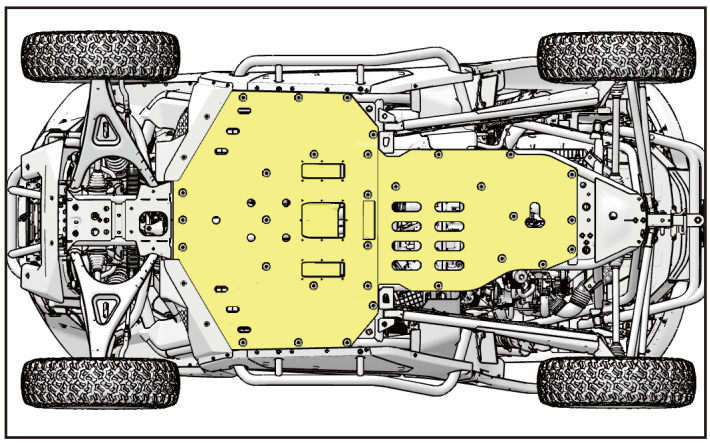

加强底护板安装

1. 将新的加强版前下底板和后下底护板用六角法兰面螺栓 M6×16 配合鱼眼垫圈固定，扭力值：8~12N · m

